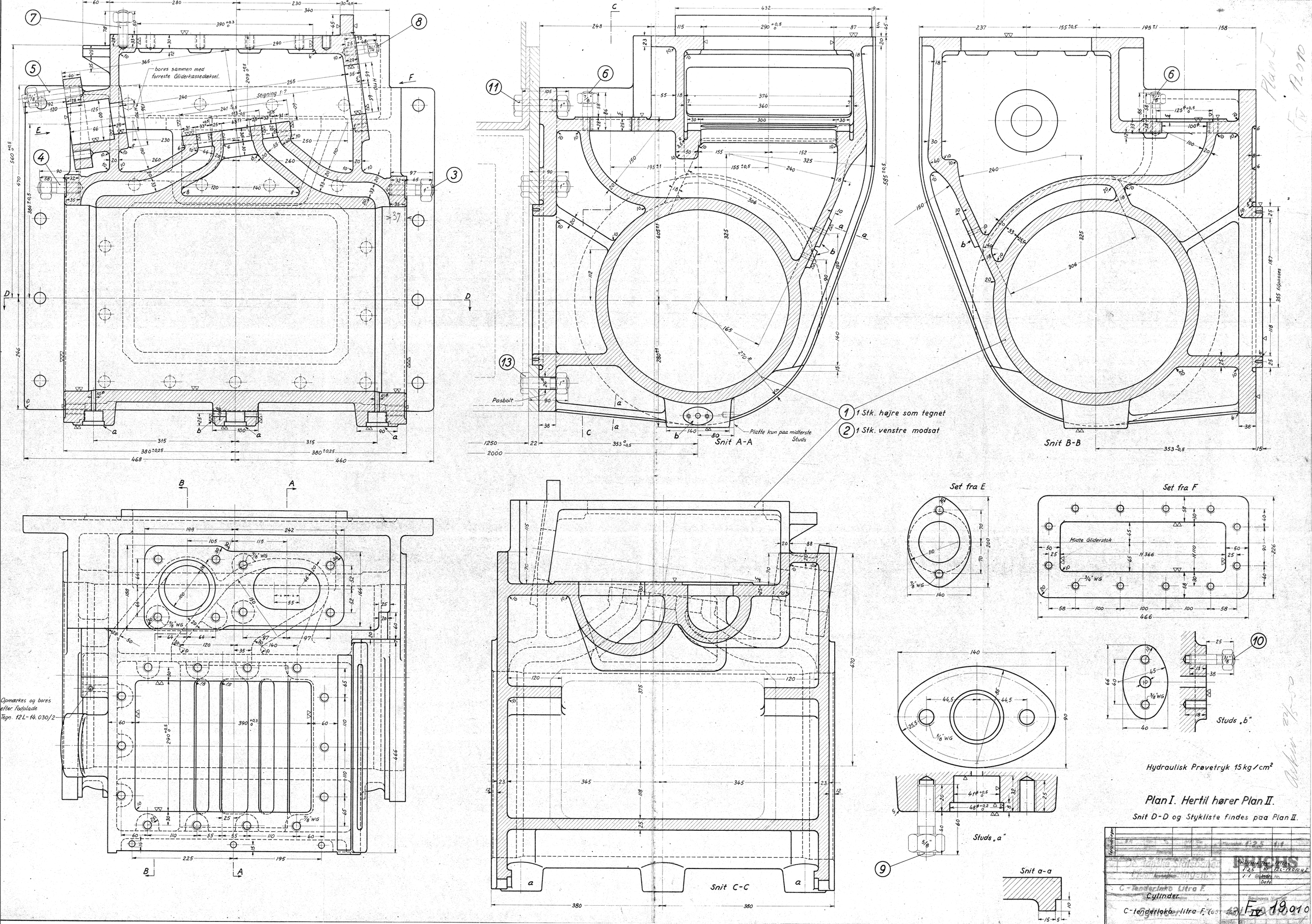

bores sammen med forreste Gliderkassedæksel.
Stigning 1:7
Pasbolt
Platte kun paa midterste Studs
Snit A-A
Snit B-B
1 Stk. højre som tegnet
2 Stk. venstre modsat
Set fra E
Set fra F
Midte Gliderstok
Opmærkes og bores efter Fodplade Tegn. 12L-14.030/2
Studs „b"
Studs „a"
Snit a-a
Snit C-C
Hydraulisk Prøvetryk 15 kg/cm²
Plan I. Hertil hører Plan II.
Snit D-D og Stykliste findes paa Plan II.
Cylinder
C-tenderloko litra F.
F IV 19.010